Manual de instruções para
Bombas de Direção VETUS e BCS

Em caso dúvidas na instalação após a leitura do manual, favor entrar em contato com nosso departamento técnico através do telefone:

(11) 3477-5655
ou
email: atendimento@marineoffice.com.br

Horário de atendimento:
Segunda à quinta: 8h – 18h
Sexta: 8h – 17h

Rua Anhaia 982, Bom Retiro – SP

www.marineoffice.com.br

Instruções de instalação

Bomba de direção

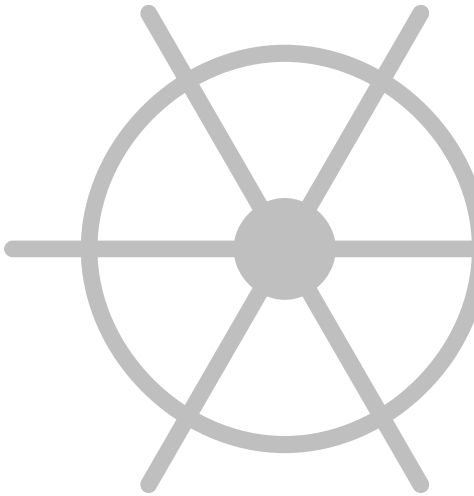

IT16193
IT16194

IT13995
IT14002
IT14025

HTP20
HTP30
HTP42

HTP20R
HTP30R
HTP42R

Introdução

Este manual refere-se às bombas de direção VETUS, modelos HTP20(R), HTP30(R) e HTP42(R).

Este manual é um complemento do manual fornecido com o cilindro MTC.

NOTA: a VETUS EHP tipo ‘R’ já está equipada com uma válvula de retenção embutida.

Instalação da bomba de direção

A tampa de enchimento e o tubo de interligacão* devem sempre estar acima da unidade, no ponto mais alto.

*) Quando mais de uma bomba estiver instalada, todos os reservatórios de óleo devem ser conectados por tubos de interligação.

A bomba pode ser instalada em qualquer posição entre horizontal e vertical, veja o desenho.

Coloque a haste roscada na bomba de direção usando Loctite®.

A bomba de direção é fornecida com uma tampa de enchimento sem orifícios de ar como padrão. Se necessário, isso pode ser substituído pela tampa de enchimento com orifícios de ar também fornecidas.

Com dupla operação, verifique se a bomba de direção mais baixa está equilibrada com uma tampa de enchimento sem furo.

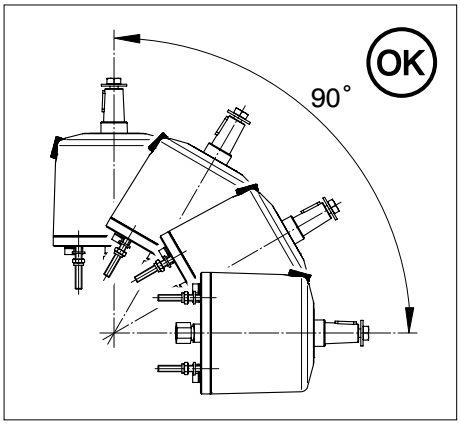

Tanque de expansão de óleo

Se o tanque de expansão de óleo estiver instalado, coloque tampas de enchimento sem orifícios de ar em todas as bombas de direção.

Conexões

A, B — Conexões do cilindro

C — Conexões dos tubos de interligação

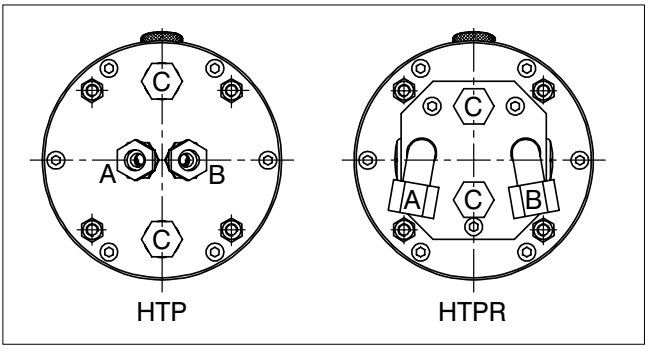

Dados técnicos

Bomba de direção :	**HTP20(R)**	**HTP30(R)**	**HTP42(R)**
Tipo :	bomba de êmbolo axial		
Número de êmbolos :	5	5	7
Capacidade :	19,7 cm^3/rev. (1.2 cu.inch/rev.)	30,0 cm^3/rev. (1.8 cu.inch/rev.)	42,0 cm^3/rev. (2.6 cu.inch/rev.)
Pressão de operação :	max. 40 bar (570 psi, 3923 kPa), com ø8mm diâmetro do tubo max. 56 bar (797 psi, 5492 kPa), com ø10mm diâmetro do tubo		
Conexões :	G 1/4 fêmea		
Tampa de enchimento :	G 3/8 fêmea		
Peso sem válvula anti-retorno :	3.3 kg (7.3 lbs)	3.3 kg (7.3 lbs)	3.3 kg (7.3 lbs)
com válvula anti-retorno :	4.1 kg (9.0 lbs)	4.1 kg (9.0 lbs)	4.1 kg (9.0 lbs)
Diâmetro máx do timão :	38 cm (1.5”)	38 cm (1.5”)	53 cm (2”)
Pressão válvula de alívio :	apenas bombas com válvula anti-retorno 60 bar (870 psi, 6000 kPa), com ø8mm diâmetro do tubo 70 bar (1015 psi, 7000 kPa), com ø10mm diâmetro do tubo		
Configuração			

Dimensões principais

padrão de furação

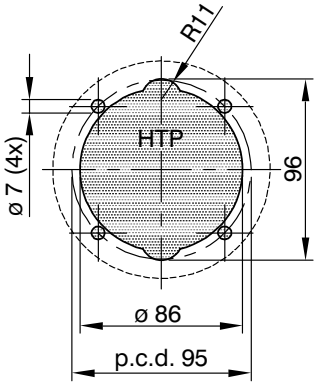

padrão de furação

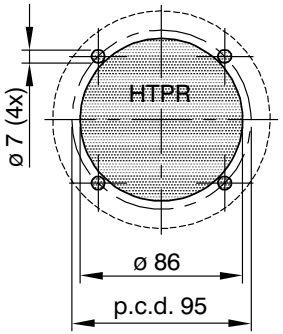

Dimensões principais

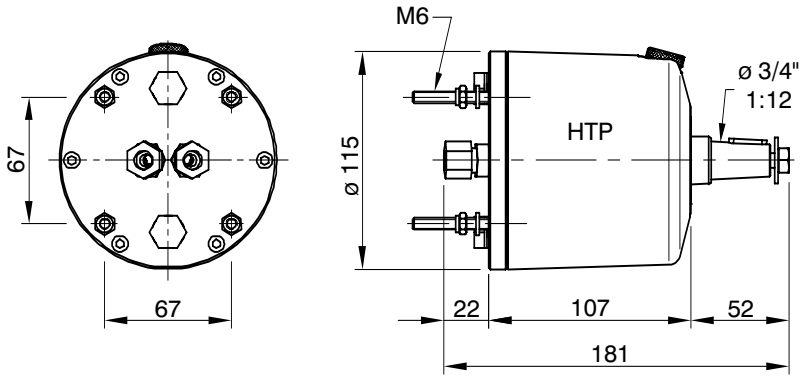

HTP20, HTP30, HTP42

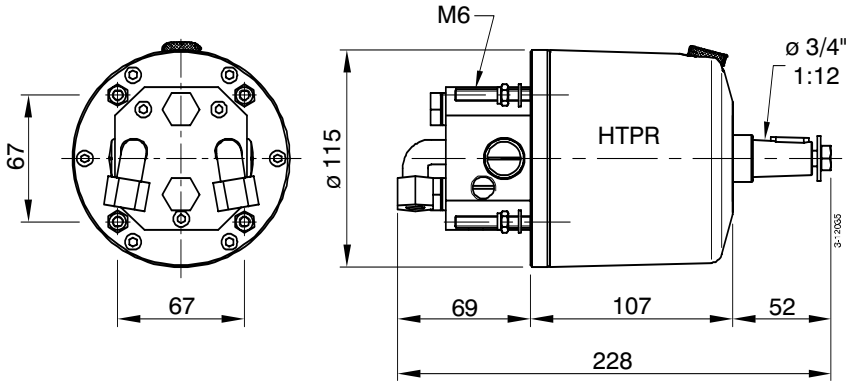

HTP20R, HTP30R, HTP42R

Dados Técnicos

Bombas de direção BCS

Modelo	:	IT16193	IT16194
Capacidade	:	30 cm3/rev	42 cm3/rev
ø máx timão	:	508mm	711mm
Pressão de trabalho	:	56 bar	56 bar
Pressão de ajuste	:	70 bar	70 bar
Peso	:	4 Kg	4 Kg
Válvula anti-retorno	:	sim	sim

Bombas de direção BCS Heavy Duty

Modelo	:	IT13995	IT14002	IT14052
Capacidade	:	63 cm3/rev	89 cm3/rev	105 cm3/rev
Pressão de trabalho	:	63 bar	63 bar	63 bar
Peso	:	10 Kg	10,3 Kg	21 Kg
Válvula anti-retorno	:	não	não	não

Dimensões principais modelo IT16193 e IT16194

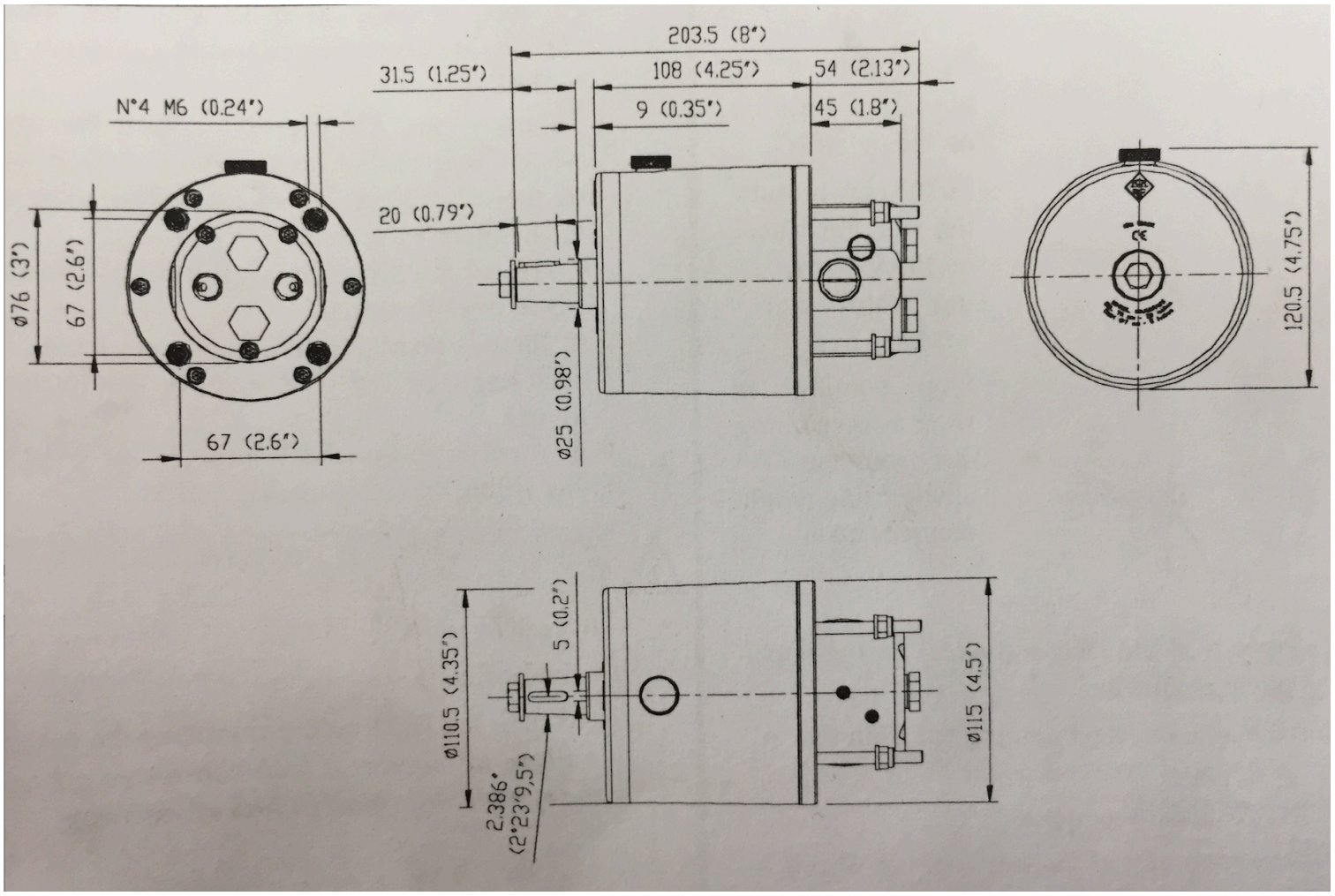

Dimensões principais modelo IT13995 e IT14002

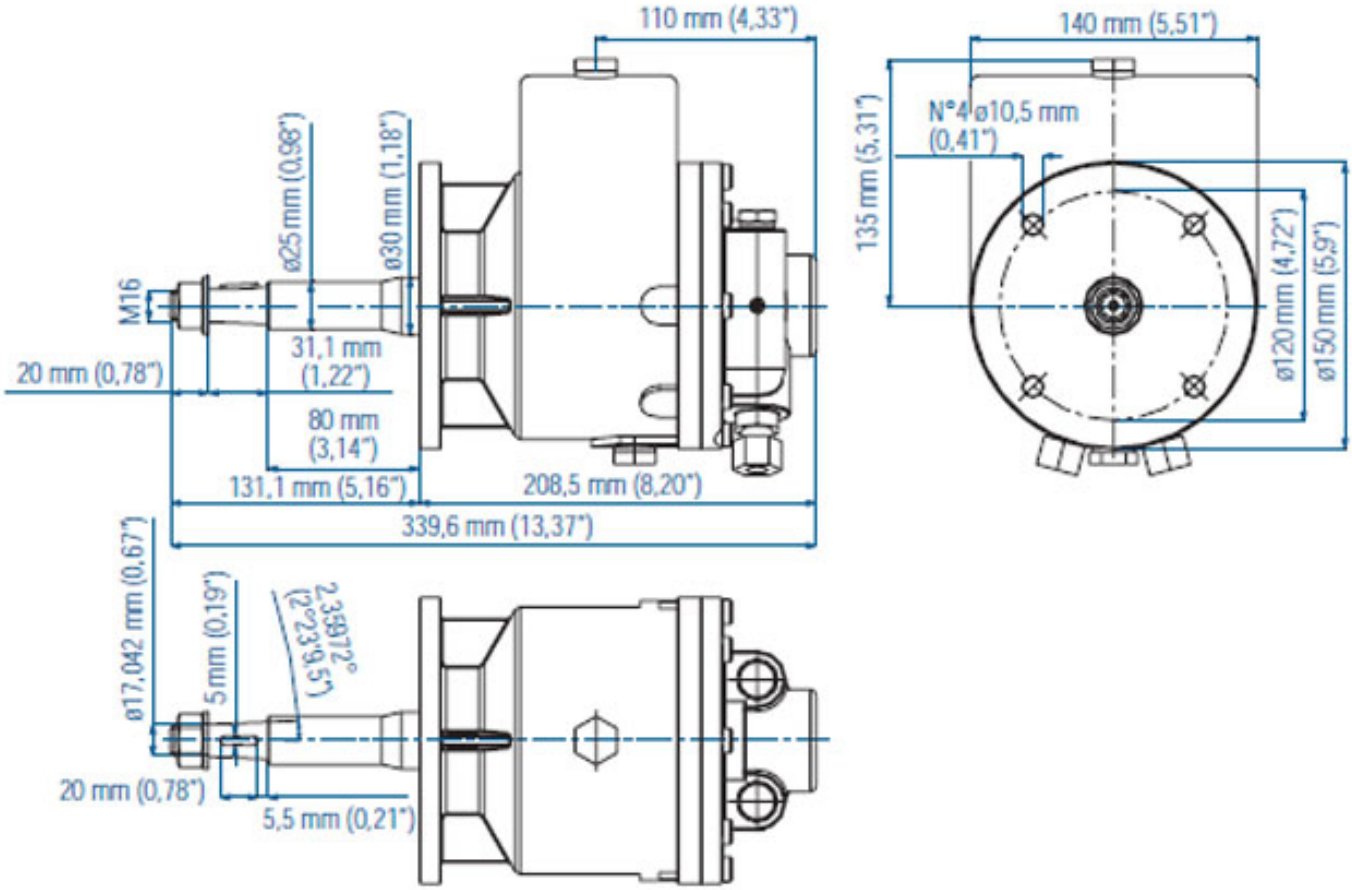
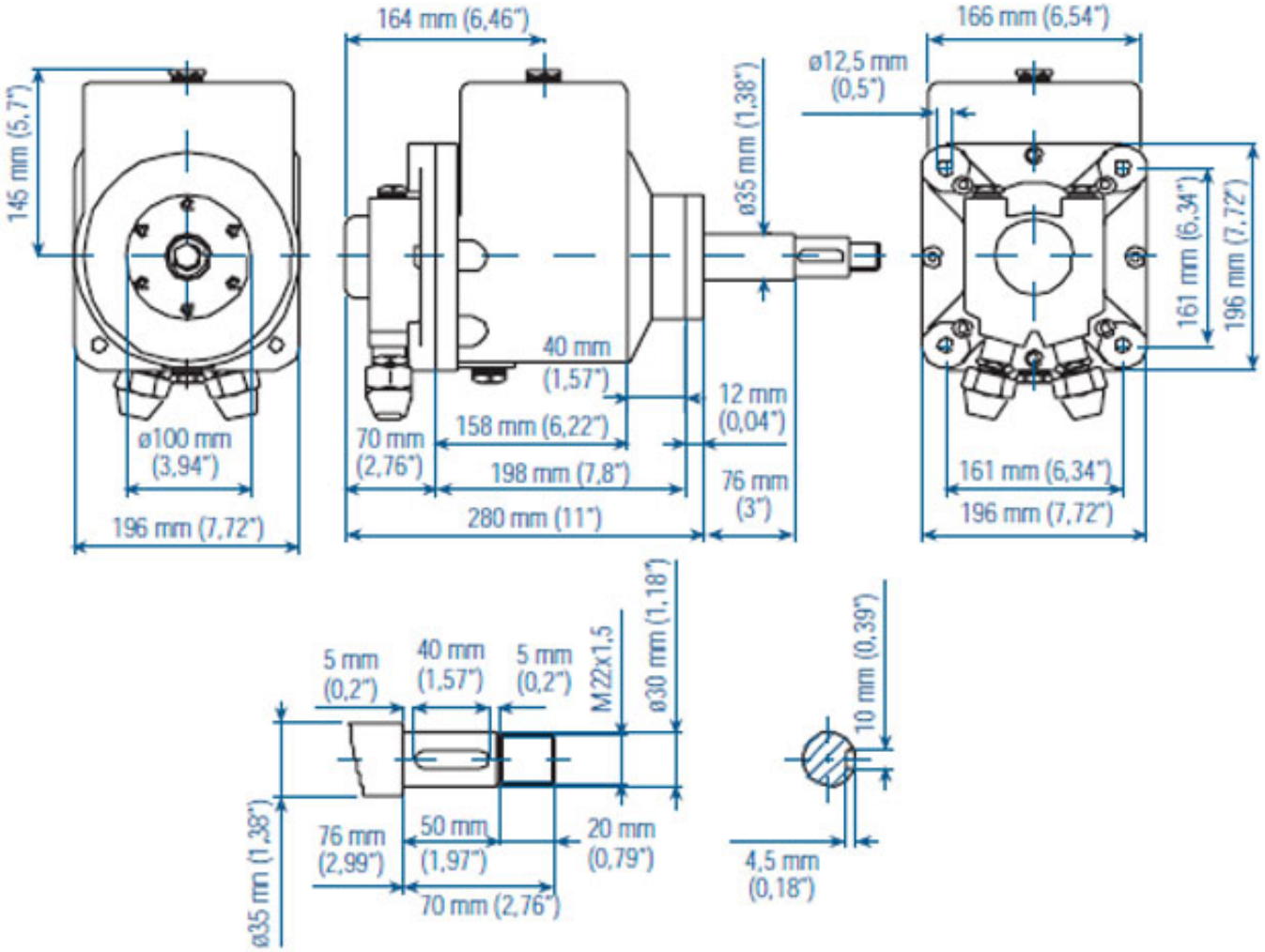
Dimensões principais modelo IT14052